CANE
MEDICAL TECHNOLOGY

Technology for health

CRONO PAR4 20

REF: PS4AH

Pompa portatile per infusioni

DESTINAZIONE D'USO

CRONO PAR4 20 è una pompa portatile per infusioni sottocutanee di apomorfina nel trattamento del morbo di Parkinson.

DESCRIZIONE DELLA POMPA

CRONO PAR4 20 è un dispositivo medico.

Le sue dimensioni ridotte e il peso contenuto rendono *CRONO* PAR4 20 ideale per l'uso domiciliare, dando così al paziente la libertà di impegnarsi nelle attività quotidiane durante il trattamento.

CRONO PAR4 20 utilizza réservoir dedicati da 10 e 20 ml.

Principali caratteristiche tecniche della pompa:

- La possibilità di scegliere tra due diverse modalità di funzionamento:
  - Modalità **Free**, con un massimo di tre flussi selezionabili dall'utente
  - Modalità **Auto**, con fino a tre flussi selezionati automaticamente a seconda dell'ora del giorno
- Dose del bolo con periodo di blocco programmabile
- Interfaccia Bluetooth per la comunicazione con il CronoManagementTouch

Il meccanismo di avanzamento agisce direttamente sul pistone del réservoir, consentendo alla pompa un'accurata somministrazione del farmaco. La pompa somministra shot dal volume di 10 µl, ad intervalli che dipendono dal flusso impostato. L'intervallo di tempo fra gli shot diminuisce proporzionalmente all'aumentare del flusso programmato.

Per una migliore interazione dell'utente, *CRONO* PAR4 20 è dotato di un display grafico OLED che mostra informazioni pratiche visualizzabili dal personale sanitario e dal paziente sulle impostazioni, il funzionamento e la diagnostica della pompa.

CARATTERISTICHE TECNICHE

Dimensioni con alette protettive

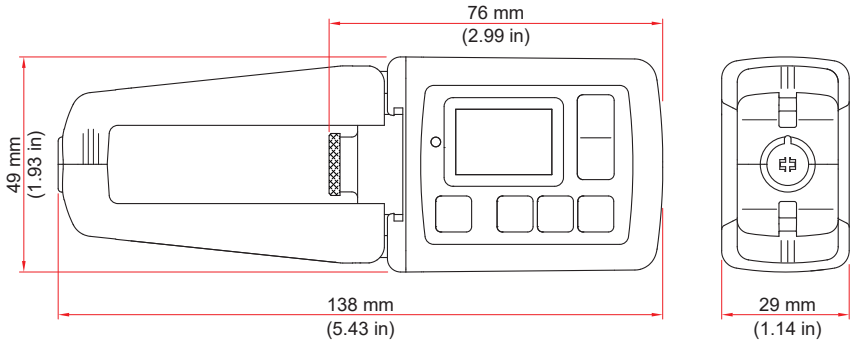

Peso	114 g (4.02 oz.), compresa batteria
Peso (con alette protettive)	127 g (4.48 oz.), compresa batteria
Alimentazione elettrica	Batteria al litio CR123A 3V
Durata della batteria	Circa 90 infusioni
Display	Colori OLED 96x64 pixel
Grado di protezione	IP 42
Livello di pressione segnale acustico	53 dBA +/- 5 dBA
Conservazione dei dati	Le impostazioni dei valori e i contatori vengono mantenuti in memoria anche senza la batteria
Motore	A corrente continua coreless la cui rotazione viene controllata da un sistema a infrarossi
Circuito elettronico con 2 Microcontrollori	Garantisce una maggiore sicurezza del sistema di infusione
Circuiti di sicurezza	Controllano il corretto funzionamento intervenendo in caso di anomalia con segnali acustici e messaggi sul display
Réservoir monouso	Dedicato con capacità di 10 e 20 ml e attacco di sicurezza universale Luer-Lock
Volume somministrabile	da 1 a 10 ml (réservoir da 10 ml) da 1 a 20 ml (réservoir da 20 ml)
Incremento del volume	1 ml
Flussi di infusione disponibile per l'impostazione	F1: 0,05 – 2,0 ml/h F2: 0,00 – 2,0 ml/h in modalità Free 0,05 – 2,0 ml/h in modalità Auto F3: 0,00 – 2,0 ml/h in modalità Free 0,05 – 2,0 ml/h in modalità Auto
Incremento programmazione	0,01 ml/h fino a 1 ml/h 0,02 ml/h da 1 ml/h a 2 ml/h
Volume dello shot	Selezionabile: 5, 10, 20, 30, 40, 50 µl
Volume della dose bolo	0 - 2,0 ml
Incremento programmazione del volume della dose bolo	0,02 ml
Intervallo tra le dosi bolo	5 min – 24 h o nessun limite
Incremento programmazione dell'intervallo tra le dosi bolo	5 min (fino a 1 h) 15 min (da 1 h a 24 h)
Precisione del flusso	+/- 2 %
Volume prime	0,1 - 0,5 ml, ripetibile fino a un massimo di 1,5 ml
Massima pressione di occlusione livelli	**PL1**: 4 bar, **PL2**: 6 bar, **PL3**: 7,5 bar
Bolo post-occlusione (ml)	Circa 0,6 (**PL1**), 0,8 (**PL2**), 1,0 (**PL3**)
Sistema di sicurezza anti-flusso libero	Evita il verificarsi, all'interno del set di somministrazione, di un flusso non soggetto al controllo dello strumento ma causato dall'effetto della forza di gravità
Garanzia	2 anni a partire dalla data di acquisto da eventuali difetti di materiali o di fabbricazione
Dotazione standard	Pompa portatile CRONO PAR4 20, Valigetta, Cintura elastica, Custodia in tessuto, Cordicella di sostegno, Alette di protezione del réservoir (opzionali), 2 Batterie (di cui 1 nella pompa), Accessorio apri vano batteria, Istruzioni per l'uso
Condizioni ambientali per l'uso	Temperatura: +5 ÷ +40 °C Umidità relativa: 15% ÷ 90% RH (senza condensa, pressione parziale del vapore acqueo max 50 hPa) Pressione: 700 ÷ 1060 hPa
Condizioni ambientali per lo stoccaggio e il trasporto	Temperatura: -25 ÷ +70 °C Umidità relativa: 15% ÷ 90% RH

CANÈ MEDICAL TECHNOLOGY

CANÈ S.p.A.
via Cuorgnè 42/a - 10098 Rivoli (TO) - Italy
Tel.+39-011-9574872 - Fax +39-011-9598880
www.canespa.it - mailbox@canespa.it

Numero di repertorio 2379835 Classificazione CND Z12030302 - POMPE A SIRINGA

TDS PS4AHIT Rev.3 06-2024